

OSID – ONTVANGER 80° MET HIGH POWER ZENDER 24VDC

TECHNISCHE FICHE



BESCHRIJVING

De lineaire OSID-detector is een rookmelder voor lange afstanden, bestaande uit een optische beeldsensor met een horizontaal bereik van 80°, die tot 7 zenders kan aansturen. Door meerdere zenders op één optische beeldsensor te gebruiken, kan een groot oppervlak worden beveiligd.

Omdat de OSID lineaire rookdetector zowel ultraviolet als infrarood licht gebruikt, kan hij onderscheid maken tussen grotere en kleinere partikels, waardoor de kans op ongewenste alarmmeldingen door stof of door volledige verduistering van de straal tussen zender en ontvanger tot een minimum wordt beperkt.

Dankzij het brede horizontaal bereik van de optische beeldsensor kan deze bewegingen van gebouwen compenseren zonder gebruik te maken van mechanische elementen.

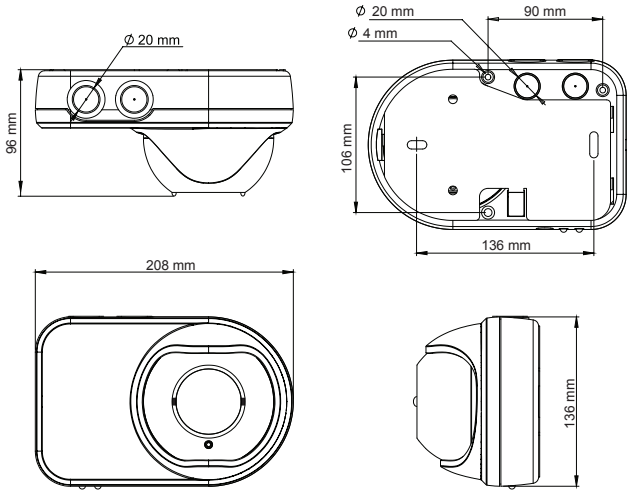

- Bereik zonder IP66 behuizing: 12 tot 68 meter
- Voedingsspanning: 20 – 30Vdc (nominaal 24Vdc)
- Gevoeligheid instelbaar op 20%, 35% of 50% verduistering van de lichtstraal
- Verbruik ontvanger met 1 zender: 8mA@24Vdc
- Verbruik ontvanger met 7 zenders: 10mA@24Vdc
- Verbruik zender: 800µA@24Vdc

GESCHIKT VOOR: | MD2400SA | MD2400L | MD2400 |

EN54-13 CERTIFICAAT : MD2400/MD2400L: B-9072-FD-954

TECHNISCHE GEGEVENS

Afmetingen (H x B x D)	136 x 208 x 96 mm
Aanpassing hoek	Horizontaal: ± 60° - Verticaal: ± 15°
Uit hoek instelling	Maximum ± 2°
Alarmcontact	1 spanningsloos wisselcontact 2A/30Vdc
Foutcontact	1 spanningsloos wisselcontact 2A/30Vdc
IP klasse	IP44 voor behuizing van het elektronisch gedeelte IP66 voor behuizing van het optisch gedeelte
Werkingstemperatuur	-10°C tot +55°C
Relatieve vochtigheid	0% tot 95% (zonder condensatie of ijsvorming)

ARTIKELS

OS-I90	OSID – ontvanger met 80° openingshoek – 24Vdc
OS-I90-XP	OSID – ontvanger met 80° openingshoek inclusief XP95 enkelvoudige inleesmodule in behuizing
OS-EHPW	OSID – high power zender 24Vdc

Wijzigingen kunnen zonder voorafgaande mededeling doorgevoerd worden

Limotec nv
Bosstraat 21, B-8570 Vichte
www.limotec.be